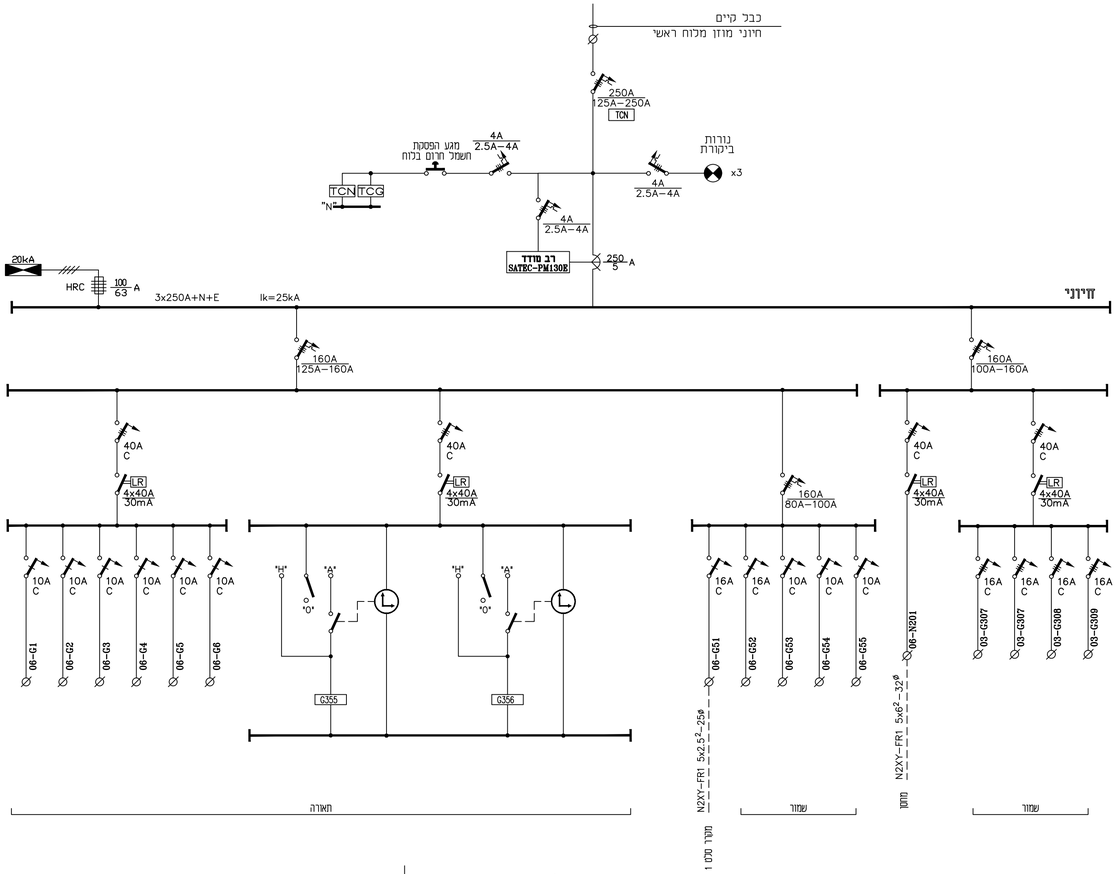

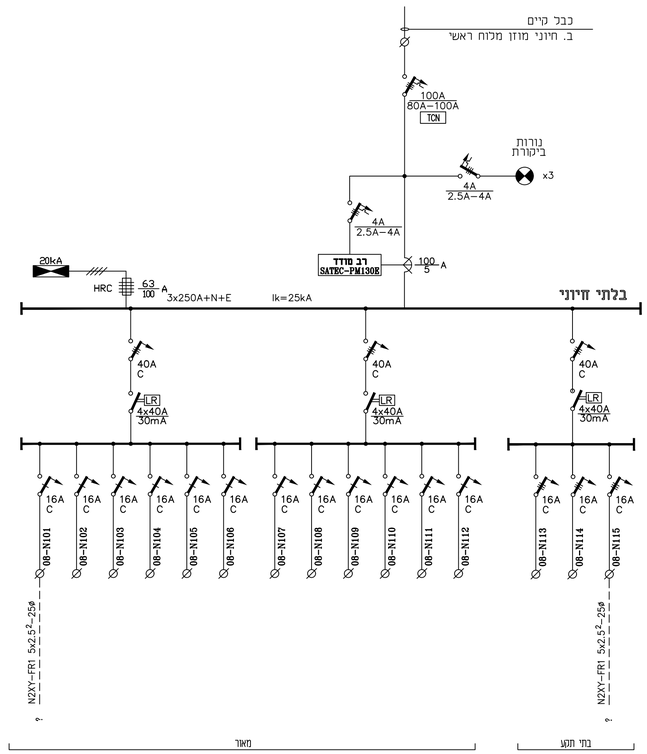

רשימת תפוצה

תאריך										

מס'	שינויים	שם	תאריך
3	-	-	-
2	-	-	-
1	-	-	-

הערות לביצוע והלחת

1. הלוח יבנה לפי ת"י 61439 ויסומן בחוו תקן
2. הלוח יבנה כמבנה פח מסגסוגן בעובי 2 מ"מ צבוע צבע אפוקסי בתנור וב-IP-30 לפחות עם פנלים פנימיים ודלתות מוחשמות דרגת מיחדוד לוח 28 FROM.
3. הלוח יחוכנן לסלקטיביות מלאה ולזרום קצר של 25kA לפחות.
4. כניסות ויציאות הכבלים-מלמטה.
5. פח"פ יבנה מנושות ס"מ ויחתקו ע"ג מבדדים עם כמוי פרפס שקוף.
6. כושר ניתוק של המאיזים יהיה 10KA (לפי IEC 947-2 VDE 0660)
7. יש להתאים ותווס פנימי בלוח לגודל אבטחה.
8. חתכי פסי אפס והארקה יהיו זהים לחתכי הפאזות.
9. ביצידי המאיזים יותקנו מעצדים.
10. מהדקים יהיו מתוצרת וינכו, ווידמילר או פניקס.
11. חיזוק הפלסים בעזרת נימים.
12. הקבלן יגיש תוכנית הלוח לאישור לפני ביצוע.
13. יש להשאיר 30% מקום שמור בלוח.

המרכז הרפואי הלל יפה

ארקדי שיין - מהנדסי חשמל
רחוב באסולה 13, תל אביב, 69969
טל 03-6444940 פקס 03-7264003
E-mail: info@sheineng.com

לעיון	לאישור	למכרז	לביצוע
		●	

שם העבודה:
מרכז רפואי הלל יפה

שם התוכנית:
לוח משנה מס' 7 מחסן מטבח

שרטט	תכנן	ביקר	אישר
ענבר נחום	ארקדי שיין	ארקדי שיין	ארקדי שיין

המבצע אחראי לבדיקת התכניות ולהתאמתן ! על כל סטות או התאמה עליו להודיע מיד למתכנן. אין למדוד מתוך התוכניות !

ארגון המהנדסים והאדריכלים העצמאיים בישראל
ISRAEL ORGANIZATION of CONSULTING ENGINEERS & ARCHITECTS
IOCEA

תוכנית מס': 913/07
מהדורה: 0
תאריך מהדורה: 08.05.22

שם הקובץ: 913-07.dwg
Layout: Sw Board No 7

תאריך: 05/2022
ק.מ: ----